Provincia di LIVORNO
COMUNE di CASTAGNETO CARDUCCI

Denominazione dell'intervento:	Progetto esecutivo e direzione lavori relativo a RIQUALIFICAZIONE FUNZIONALE PER LA REALIZZAZIONE DELLA NUOVA AREA MERCATALE IN DONORATICO (LI) CUP D19G20001160004 ILLUMINAZIONE PUBBLICA - PROGETTO ESECUTIVO
Committente:	COMUNE DI CASTAGNETO CARDUCCI

Il Tecnico Istruttore	Il Responsabile unico del Procedimento
Geom. Enrico GUERRIERI	*Arch. MARTINA BECUZZI*

Il Progettista e Direttore Lavori
Ingegnere e Perito Industriale
NICOLA FALORNI
Via G. Amendola, 2, 57023 CECINA (LI)
mobile: 349/5839280
e-mail: studionicolafalorni@gmail.com
pec: nicola.falorni@ingpec.eu

Dott. Ing. Nicola FALORNI
ORDINE INGEGNERI PROV. LIVORNO
SEZ. B N. 36
Timbro

Revisione:	Data:	Disegnatore:	Approvato da	Scala:
REV 00	21.12.2023	Nicola FALORNI	Nicola FALORNI	1 : 2000

Titolo:
Progetto esecutivo
Schema di distribuzione elettrica e Illuminazione Pubblica - NUOVA AREA MERCATALE DONORATICO

Tavola:
IE01

elaborato grafico di proprietà del Comune di cecina che tutelerà i propri diritti in sede civile e penale a termini di legge

Dorsale principale corrugati 125mm

Distribuzione in tubazione interrata in cavo FG16OR16

Colonnina prese alimentata da Q.G.

Pozzetto ispezionabile con dispersore di terra

Illuminazione Pubblica 8m FT

quadro elettrico

PARTICOLARE ARMATURA TESTA PALO

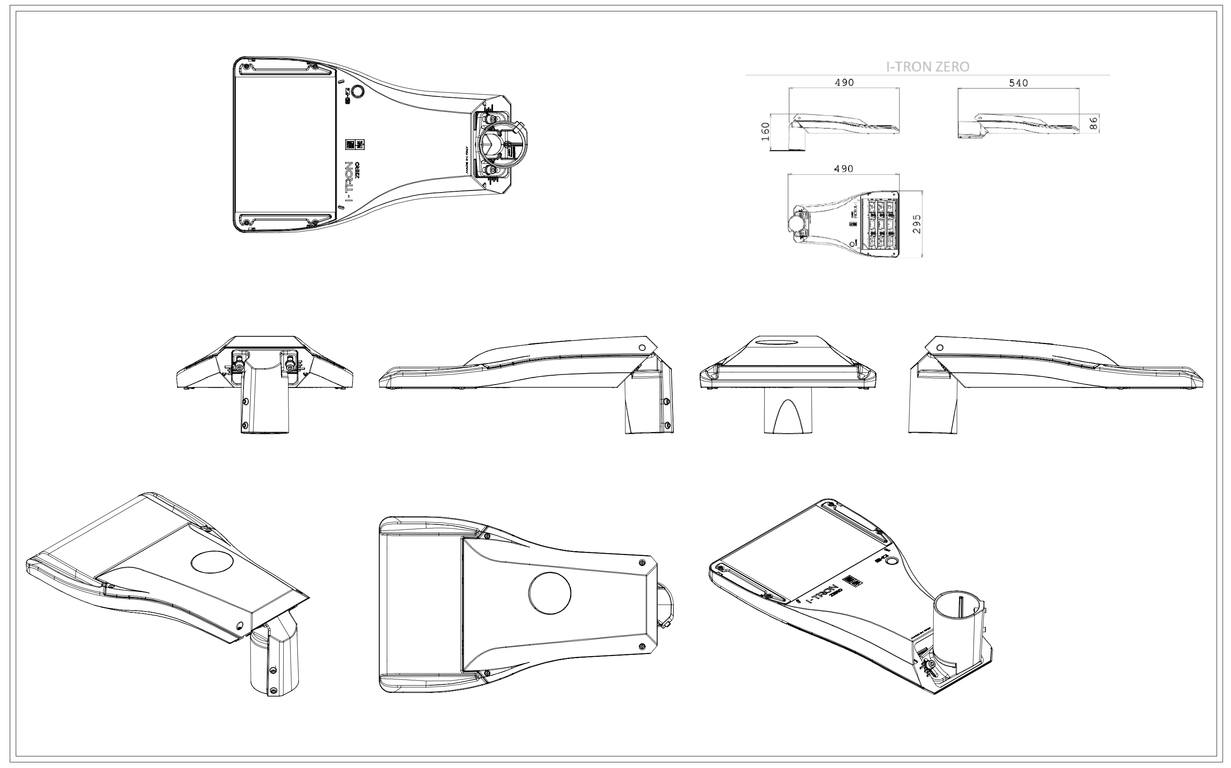
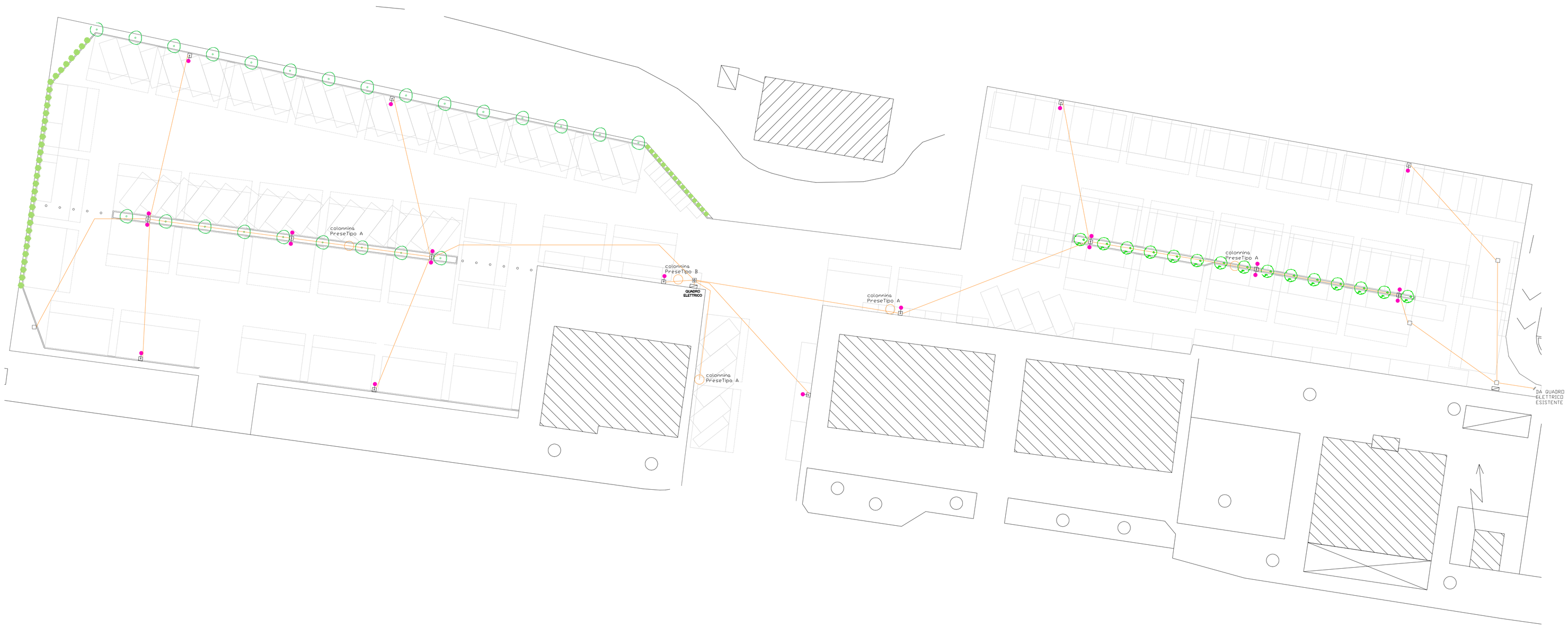
PIANTA AREA MERCATO